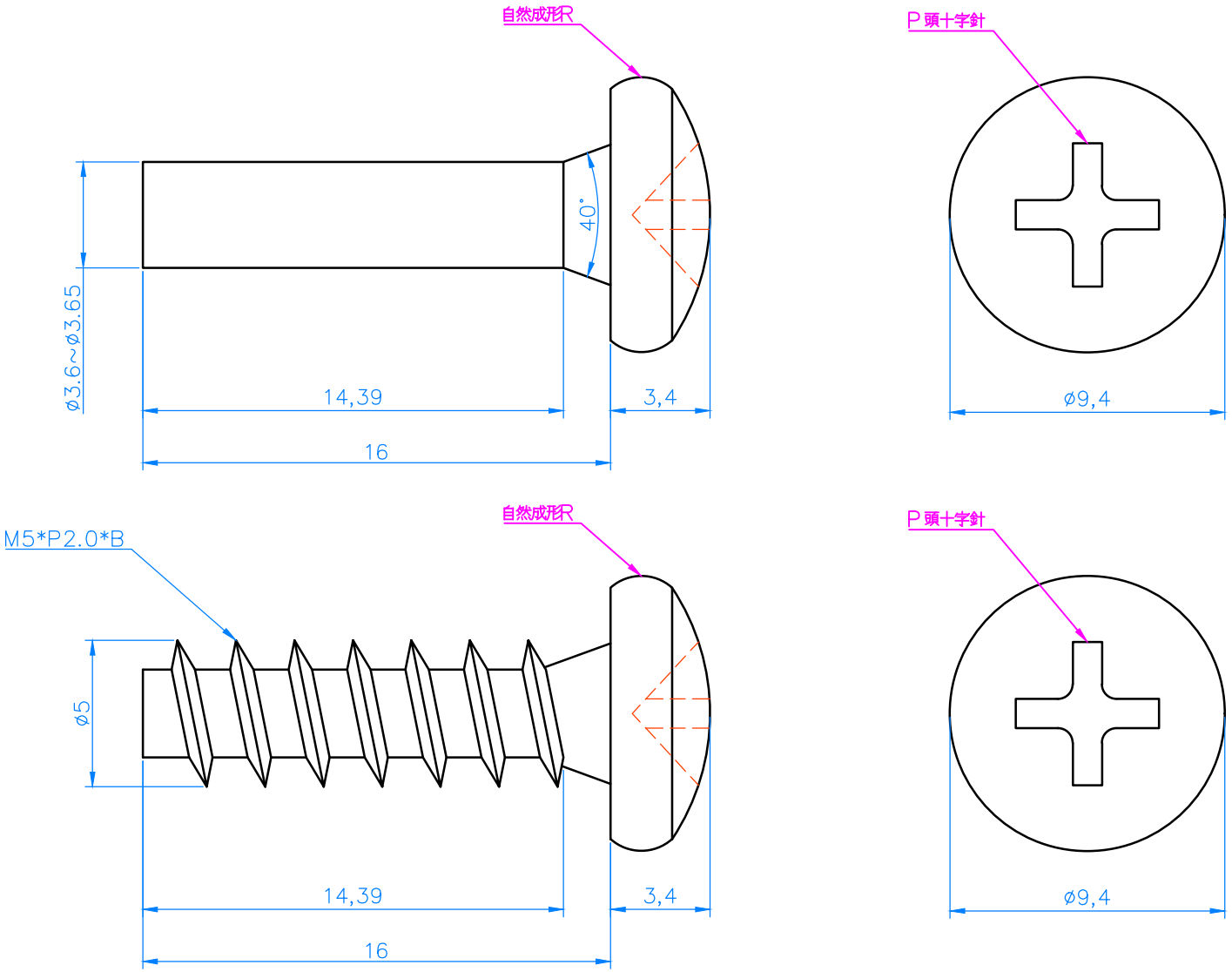

慶諺企業股份有限公司	年月日	圖號
	108.02.25	9233-251615